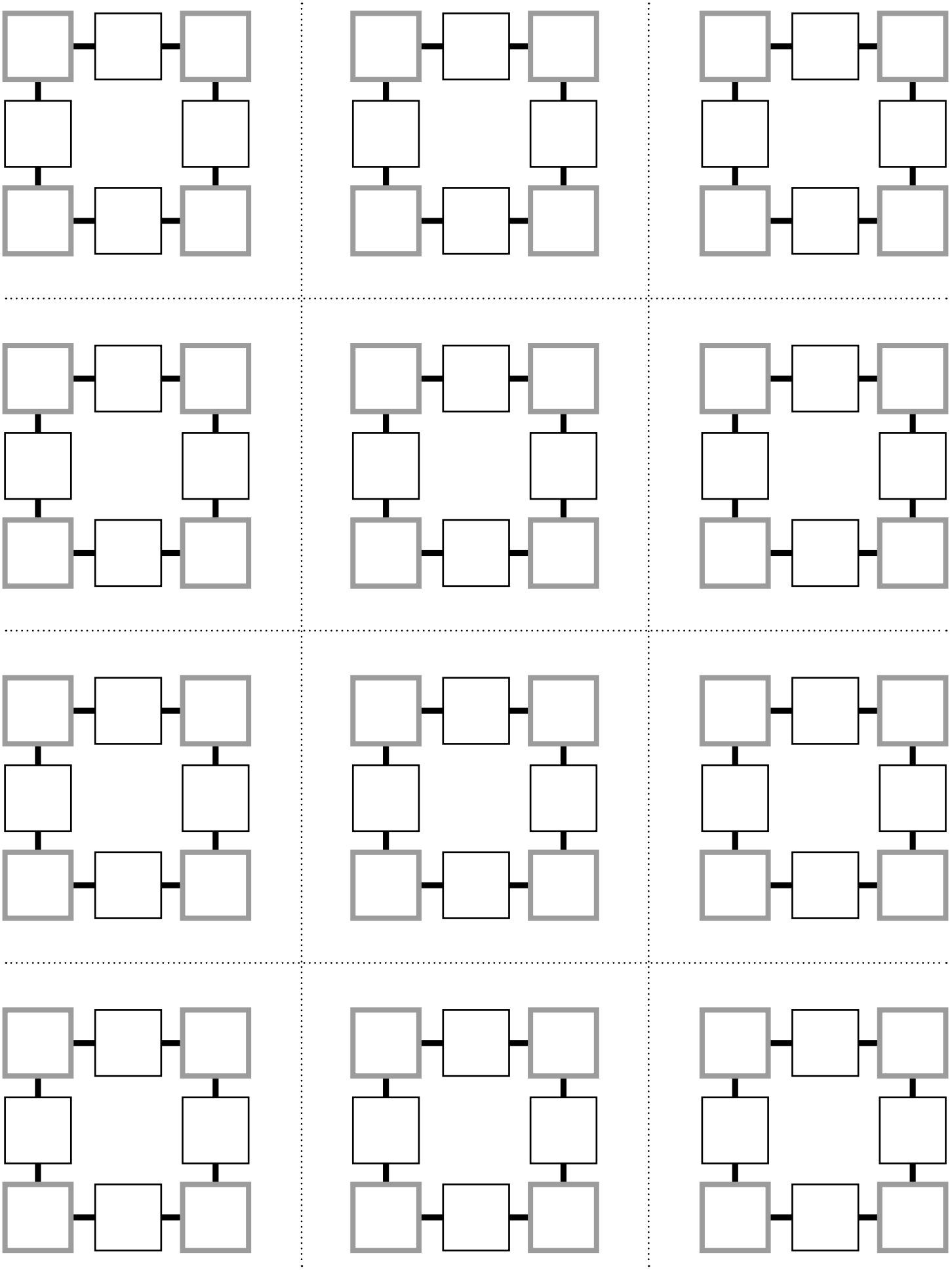
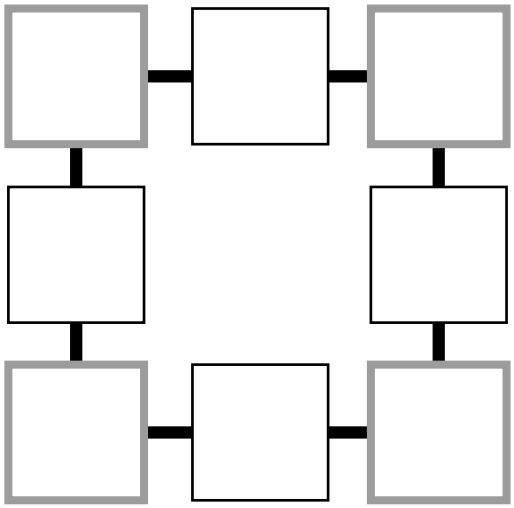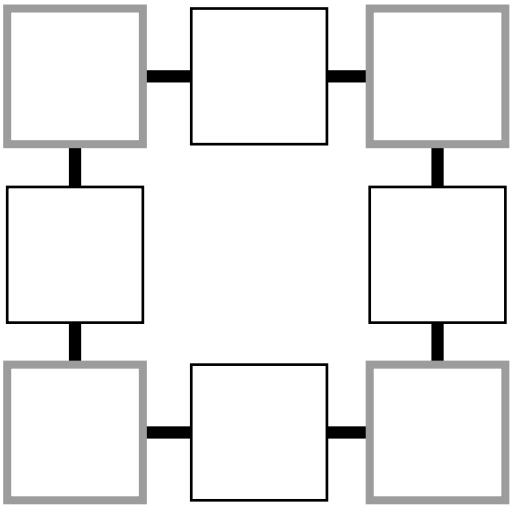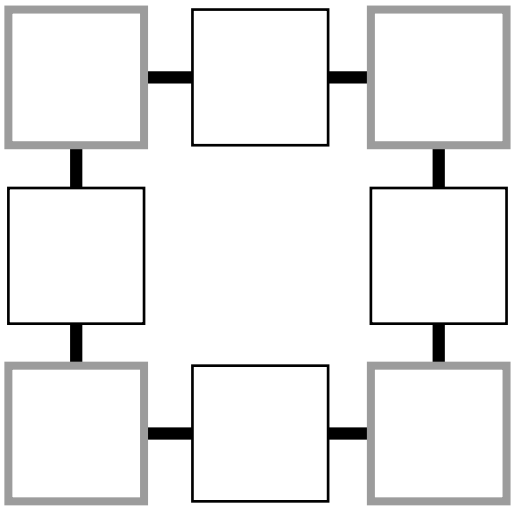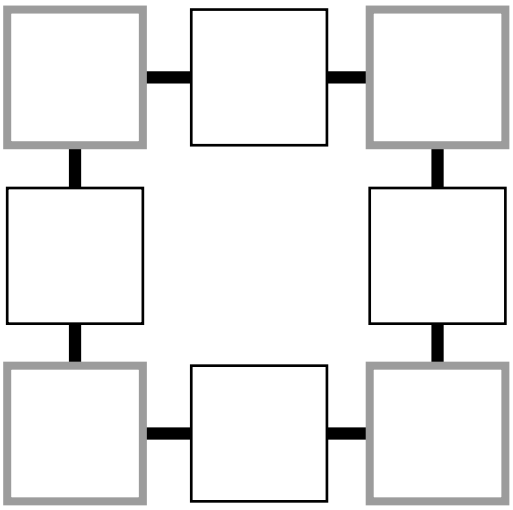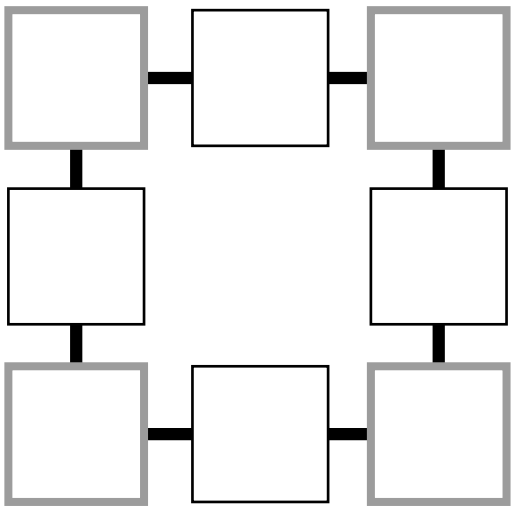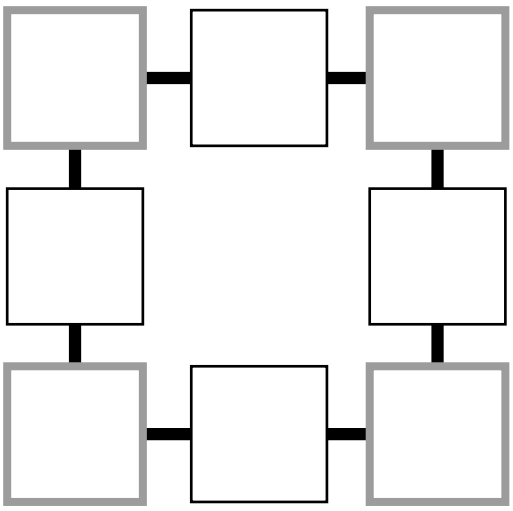
www.h-mat.cz © 2017